# SKRINKA **YORK** + UMÝVADLO **NIKOL DOUBLE** 120

TECHNICKÝ NÁKRES

### Predný pohľad

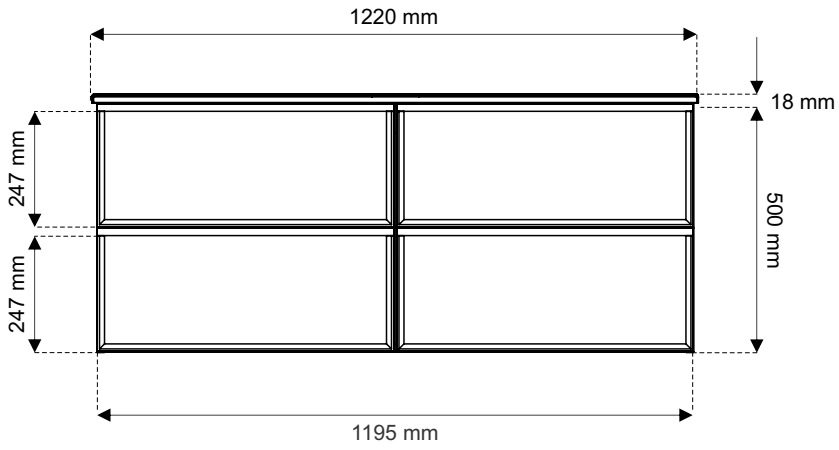


### Bočný pohľad

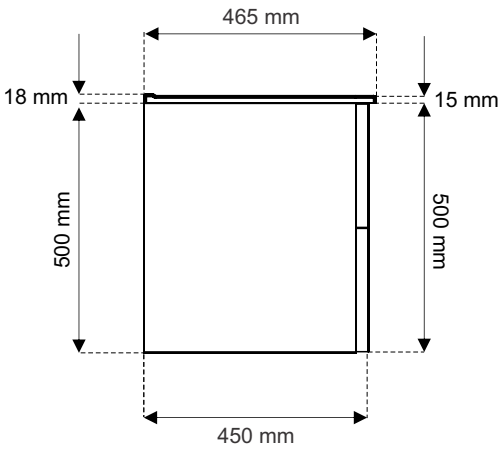


### Zadný pohľad

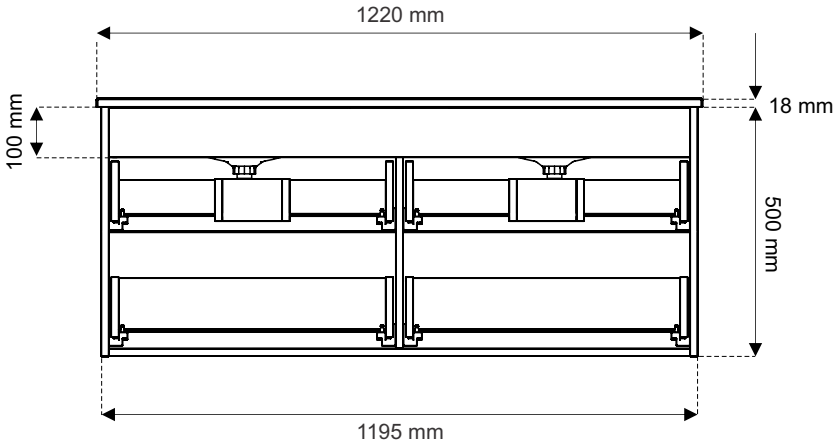


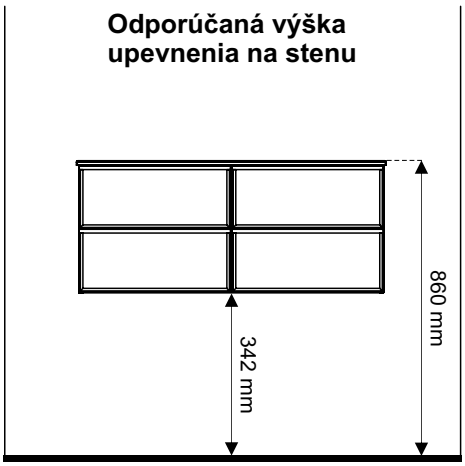


### Pohľad zhora

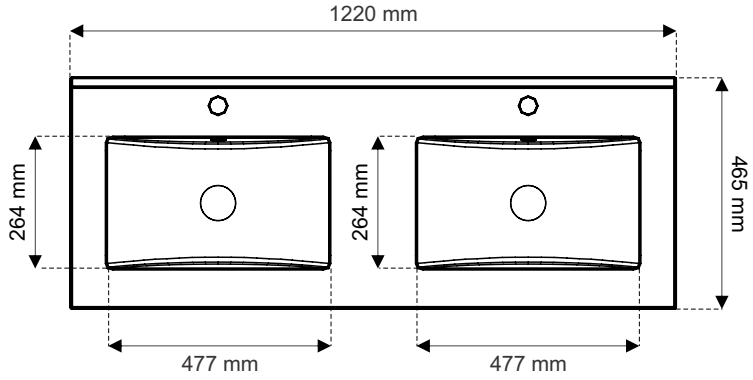


ceramica latina

# SKRINKA **YORK** + UMÝVADLO **NIKOL DOUBLE** 120

TECHNICKÝ NÁKRES

**Rez skrinkou - predný pohľad**

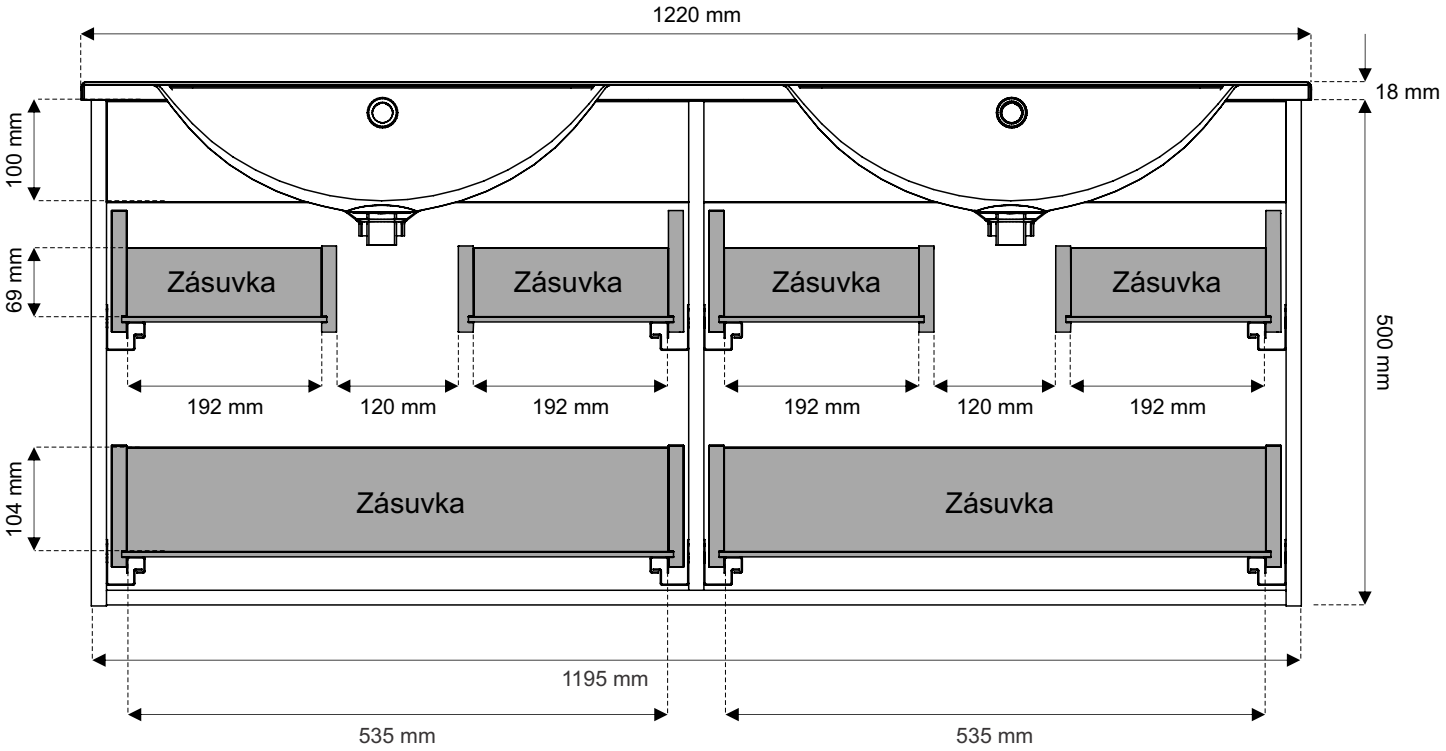


**Rez skrinkou - bočný pohľad**

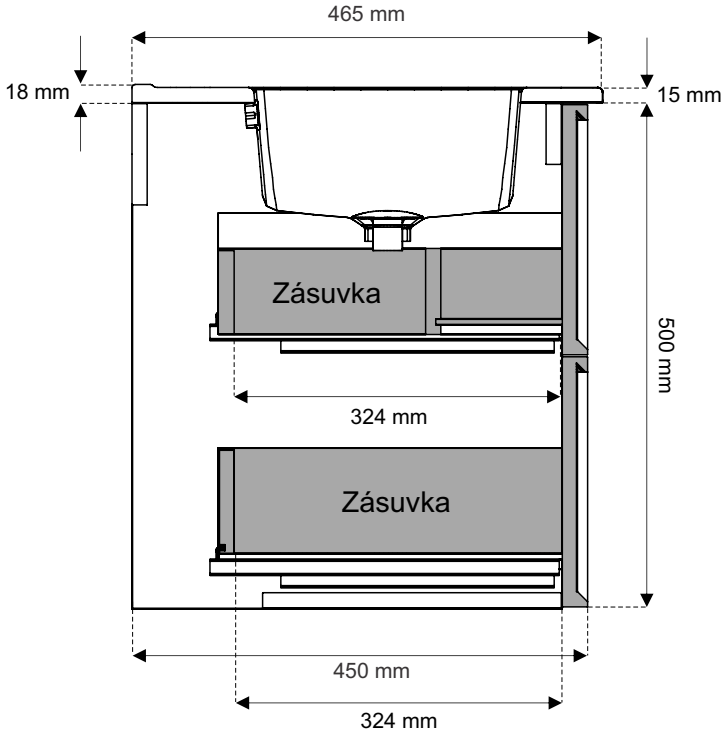


ceramica latina