SKRINKA **YORK** + UMÝVADLO **NIKOL** 80

TECHNICKÝ NÁKRES

Predný pohľad

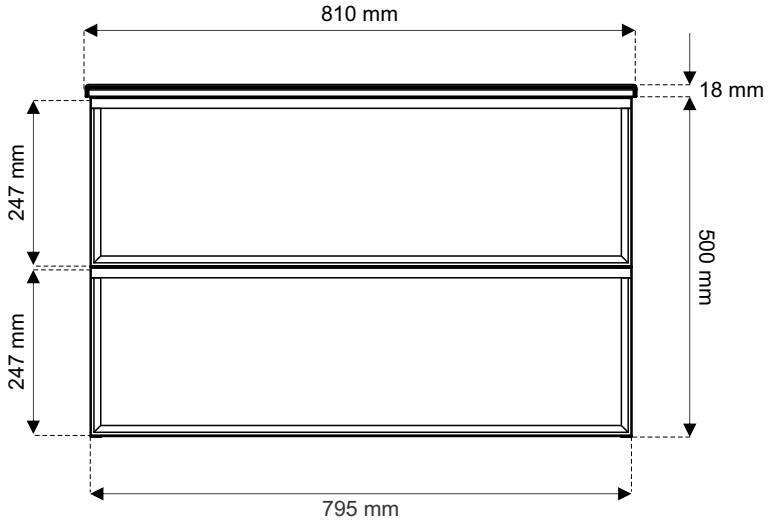

Bočný pohľad

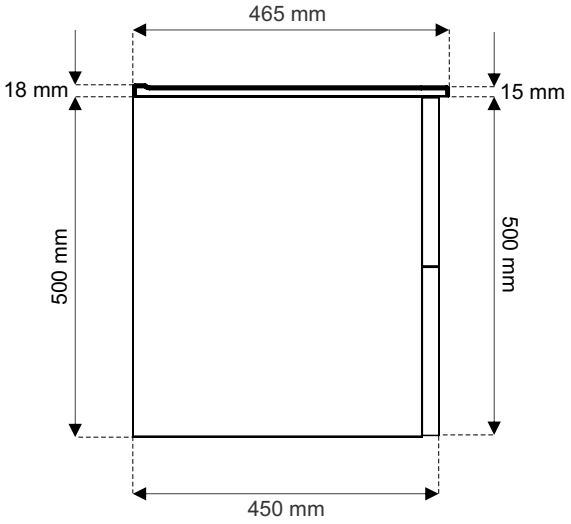

Zadný pohľad

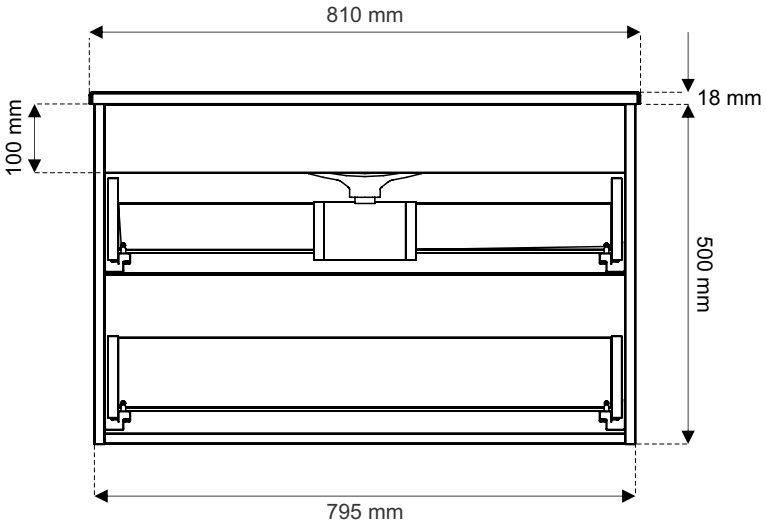

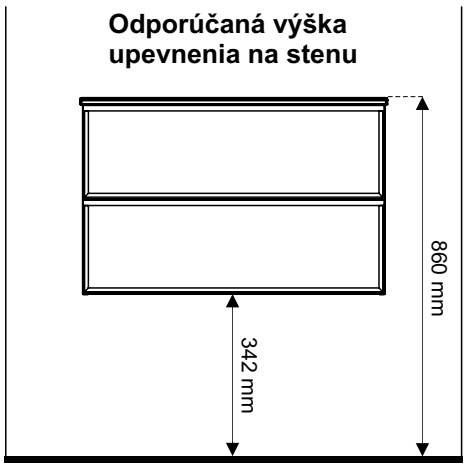

Pohľad zhora

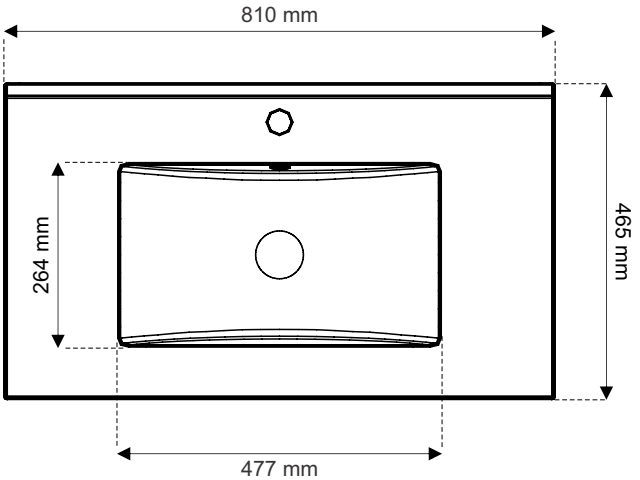

ceramica latina

SKRINKA **YORK** + UMÝVADLO **NIKOL** 80

TECHNICKÝ NÁKRES

Rez skrinkou - predný pohľad

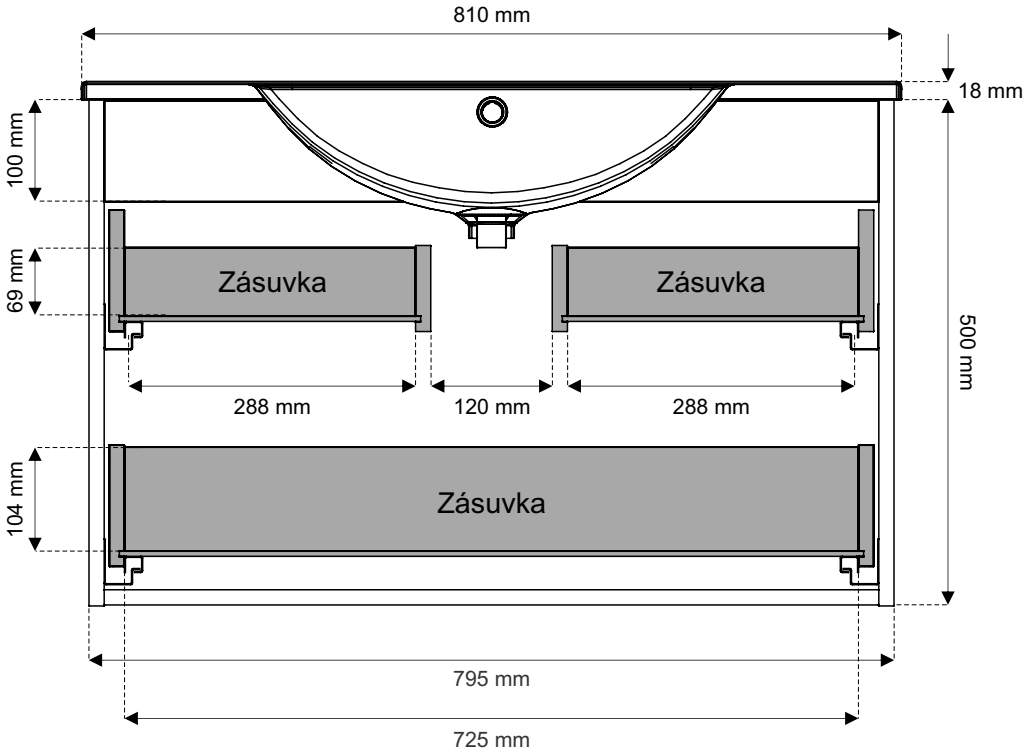

Rez skrinkou - bočný pohľad

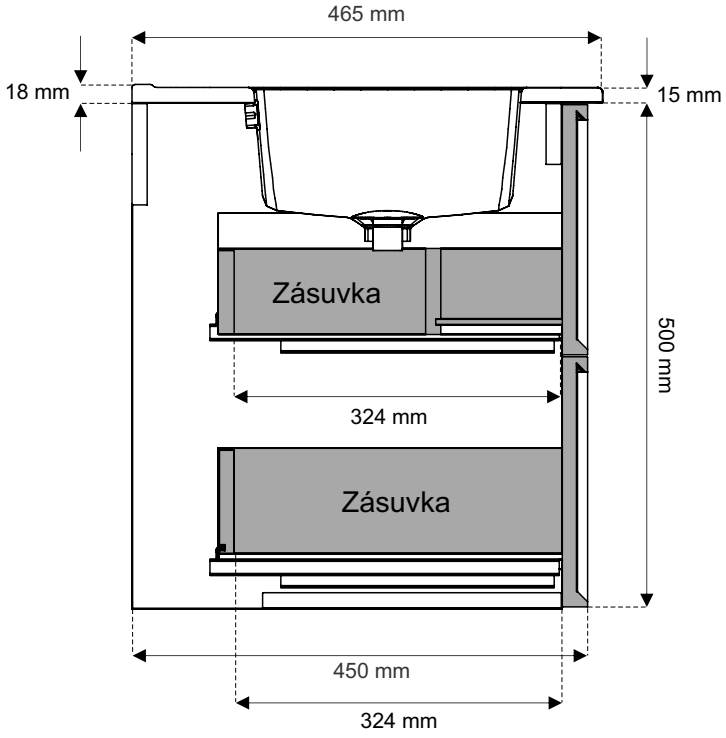

ceramica latina