SKRINKA **RIVA** + UMÝVADLO **NIKOL** 120

TECHNICKÝ NÁKRES

Predný pohľad

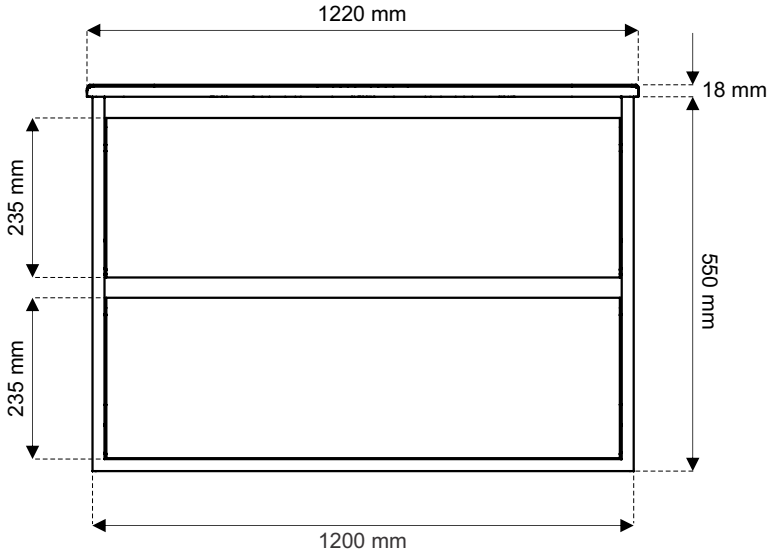

Bočný pohľad

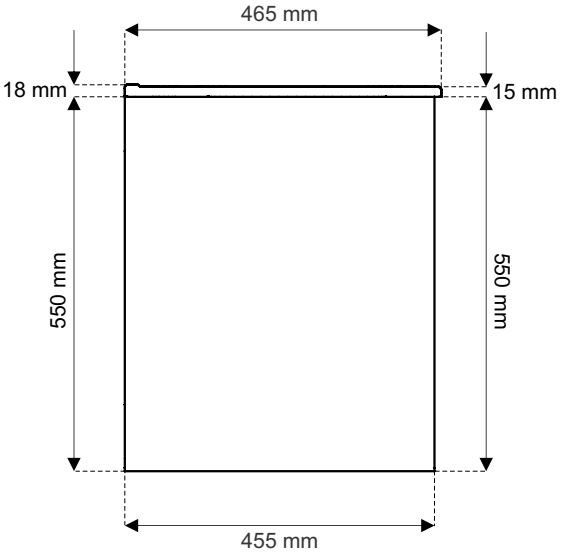

Zadný pohľad

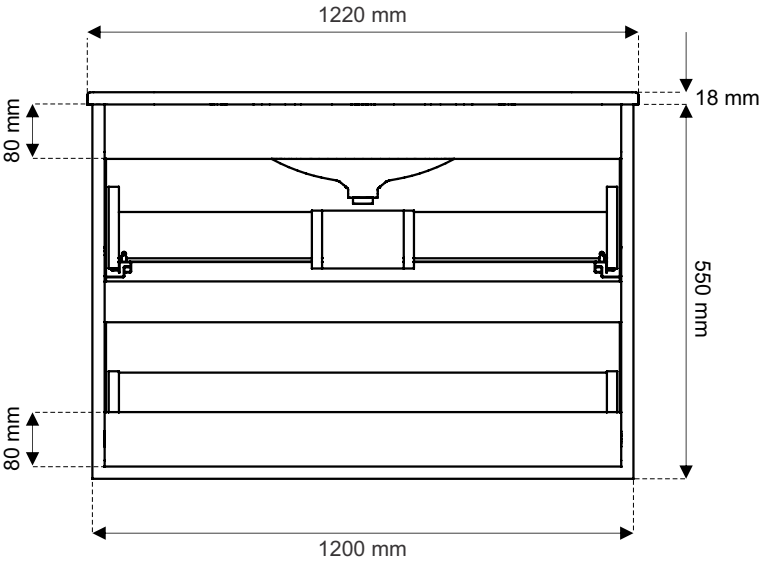

Odporúčaná výška upevnenia na stenu

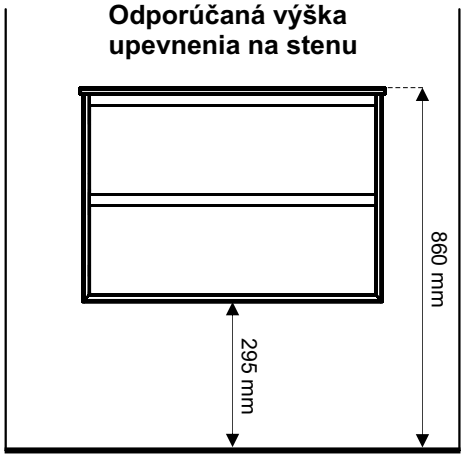

Pohľad zhora

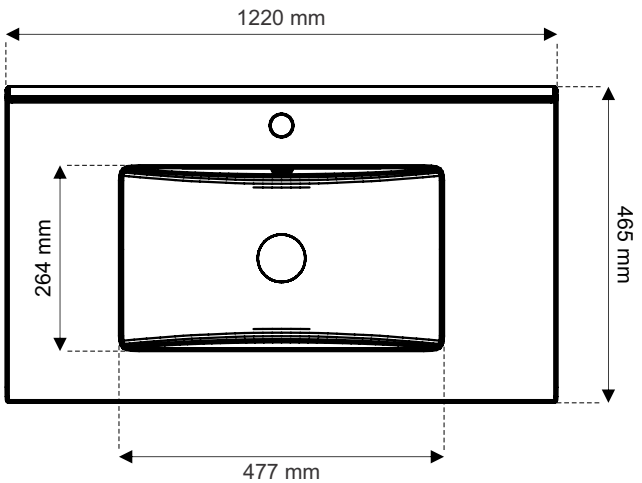

ceramica latina

SKRINKA **RIVA** + UMÝVADLO **NIKOL** 120

TECHNICKÝ NÁKRES

Rez skrinkou - predný pohľad

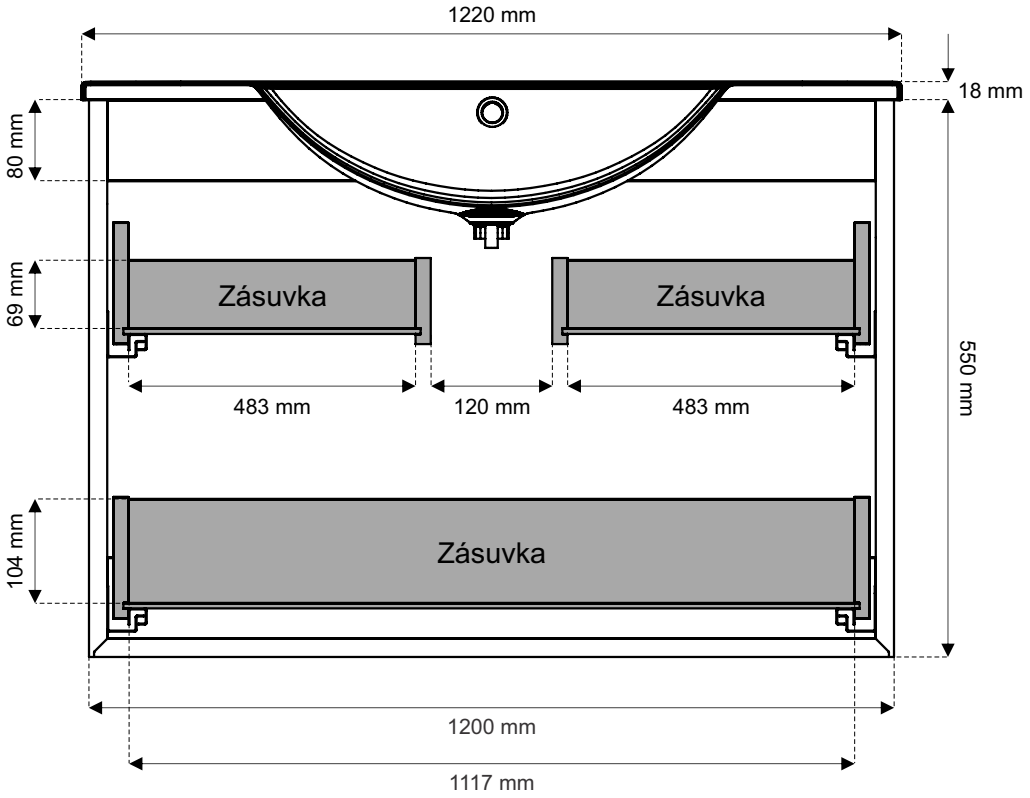

Rez skrinkou - bočný pohľad

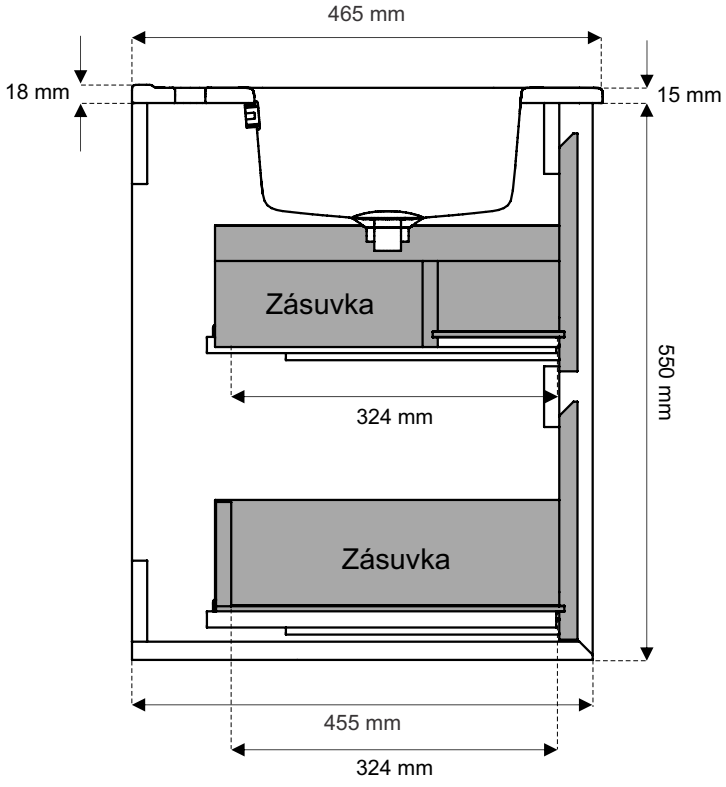

ceramica latina