# Umyvadlový sifon

## kovový kruhový

G 5/4"
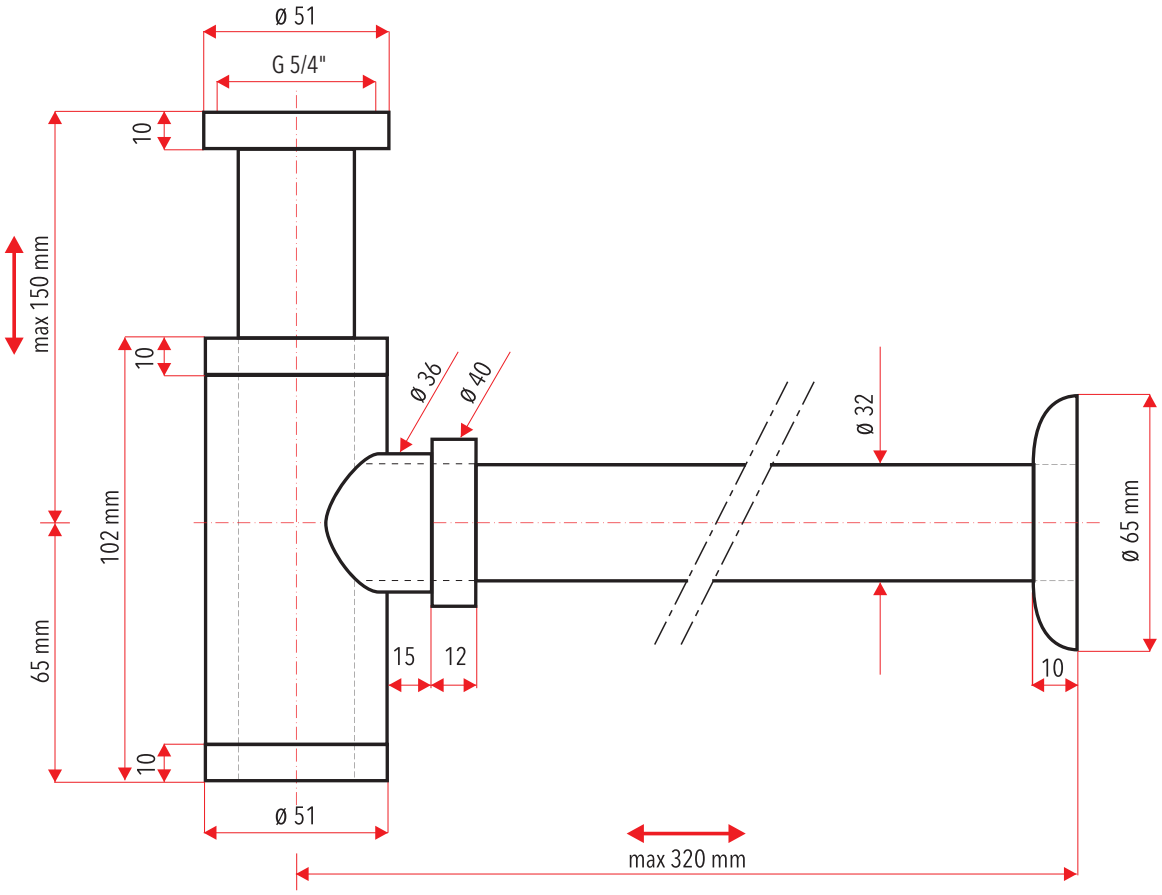
- vhodný pro všechna umyvadla s odtokem průměru G 5/4"
- materiál : mosaz s chromovou povrchovou úpravou
- napojení na odpadní trubku Ø32 mm
- zvýšená odolnost proti poškrábání