Konzoly

OASIS T4 - 140

Rozpěrná tyčka rovná hranatá

TECHNICKÝ POPIS

Materiál :	Hliník
Povrchová úprava :	chróm
Délka :	140 cm
Roztažení :	139,5 - 140,5 cm
Tloušťka skla :	6 - 8 mm
Výplň :	Sklo
Kotvení :	Sklo / Stena

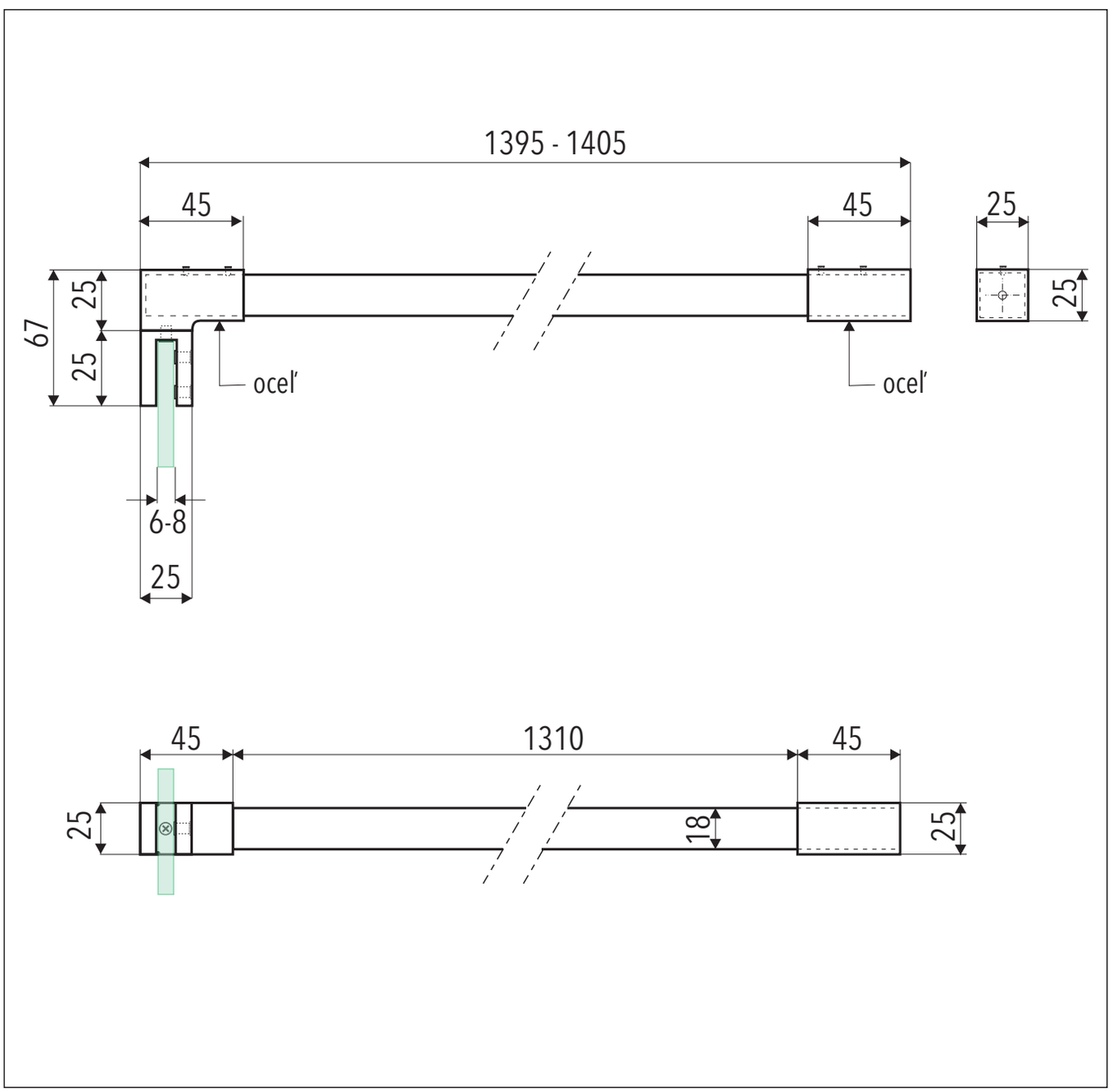

Kód : OASIS-T4-140